HS-165 - AC HIGH TEMP VELOCITY

HS-165 - Nopeusanturi korkeisiin lämpötiloihin (jopa 250 celsiusta), 4 mV/mm/s, integroitu kaapeli

MSP_VIRTUEMART_MANUFACTURER	Hansford
MSP_VIRTUEMART_SKU:	HS-165
Tyyppi:	mm/s 1-akselinen
Sovellukset:	Condition Monitoring

Saatavana oheisella kokoonpanolla:

HUOM: ulkoinen varausvahvistin kuuluu vakiotoimitukseen!

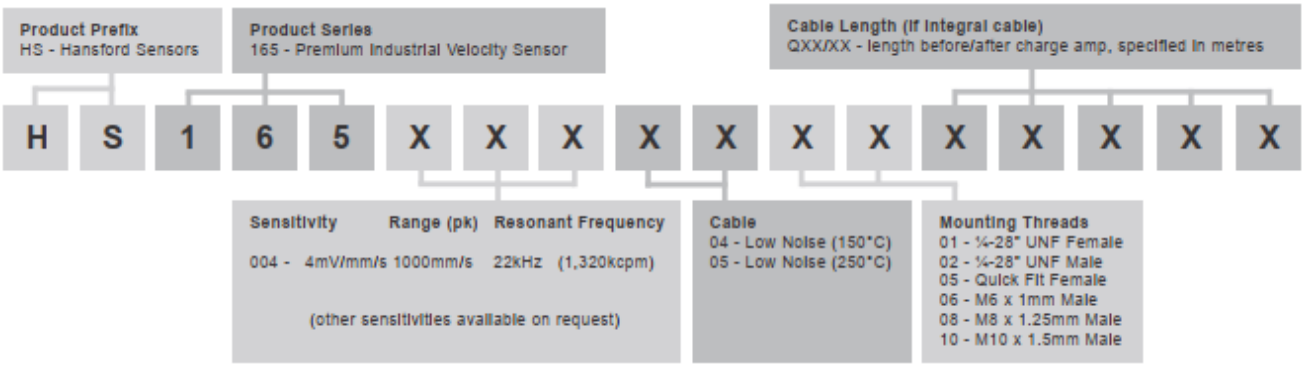

MSP_VIRTUEMART_PRODDOCS

1. Esite , (URL: http://www.mip.fi/images/docs/fi/hs165.pdf)

MSP_VIRTUEMART_PRODUCT_IMAGE_TITLE